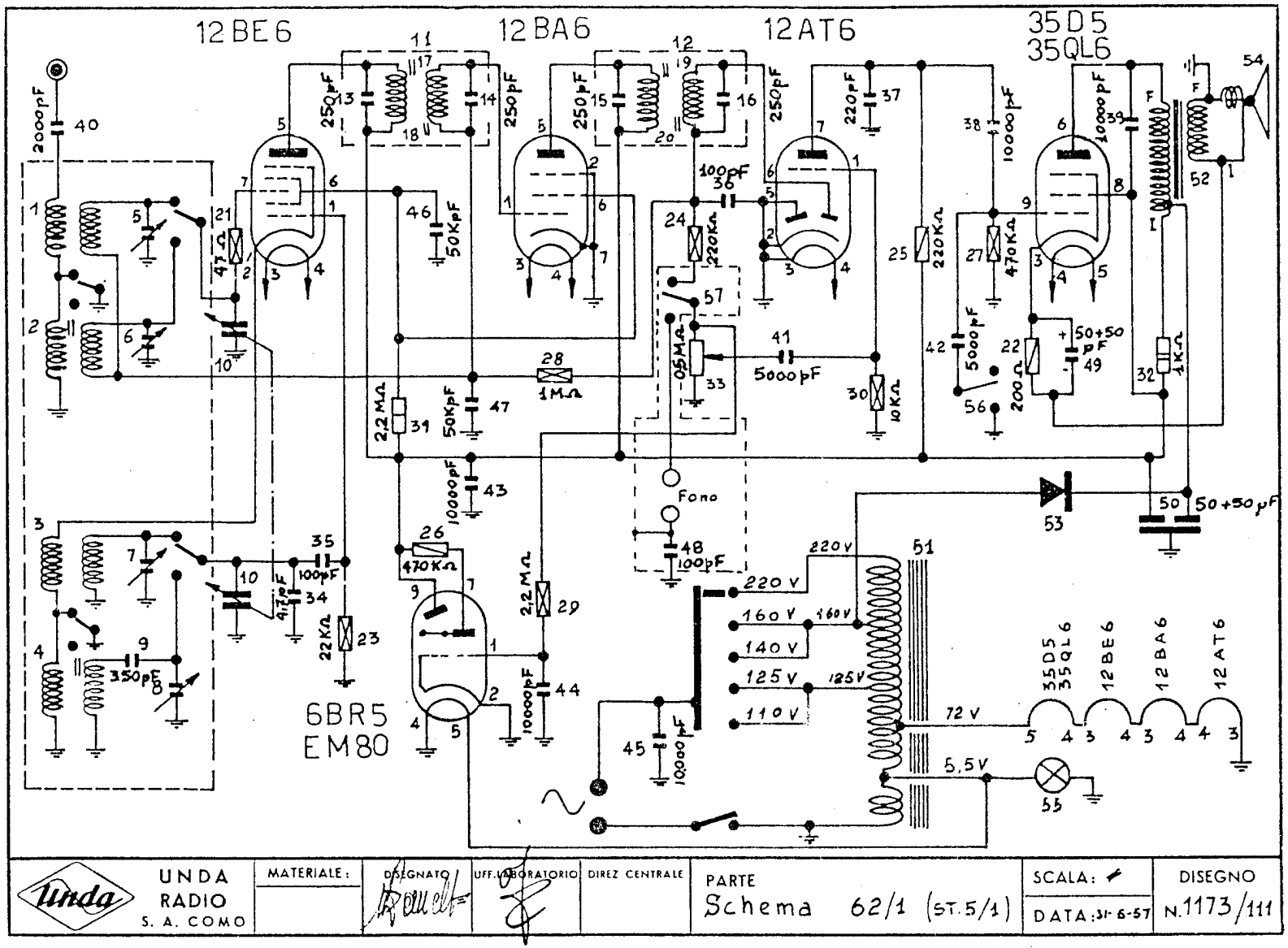

UNDA RADIO - Mod. 62/1. Apparecchio AM, di piccole dimensioni, con due gamme d'onda: OM da 182 a 580 m e OC da 15 a 51,8 m. Media frequenza a 467 kc/s. Potenza d'uscita 2,5 watt. Corrente anodica complessiva 70 mA. Consumo 32 watt.

62/1